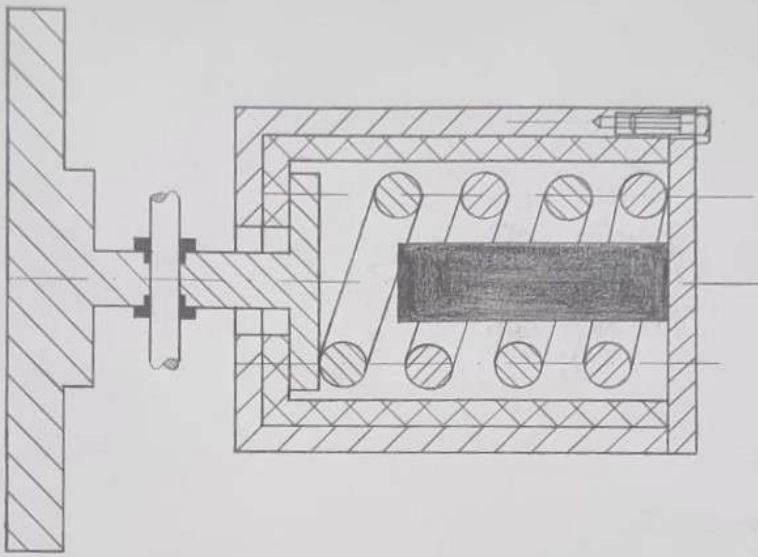

	Erstellt durch SAAD, MAHMOUD	Genehmigt von	Maßstab
ÜBERLASTMECHANISMUS	Dokumentenart	Material	
	Titel KP11SS24	Matrikelnummer	
		Änd. / Ausgabedatum	Spr. / Blatt

A4

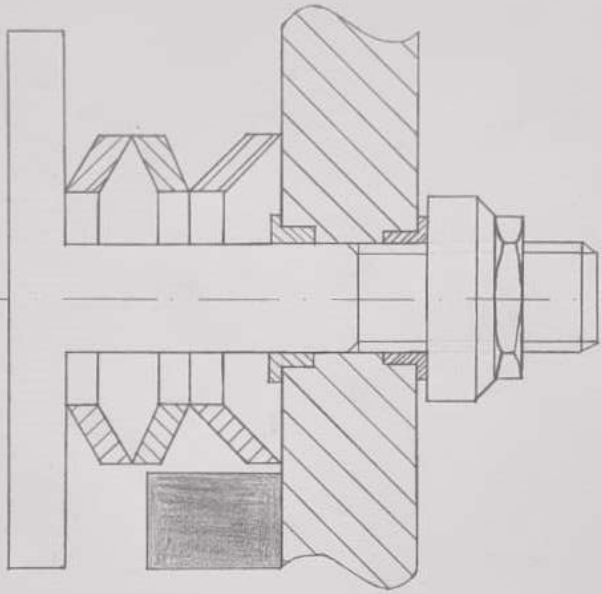

	Erstellt durch SAAD, MAHMOUD	Genehmigt von	Maßstab
ÜBERLASTMECH-ANISMUS	Dokumentenart	Material	
	Titel KP11SS24	Matrikelnummer	
		Änd. / Ausgabedatum	Spr. / Blatt

A4

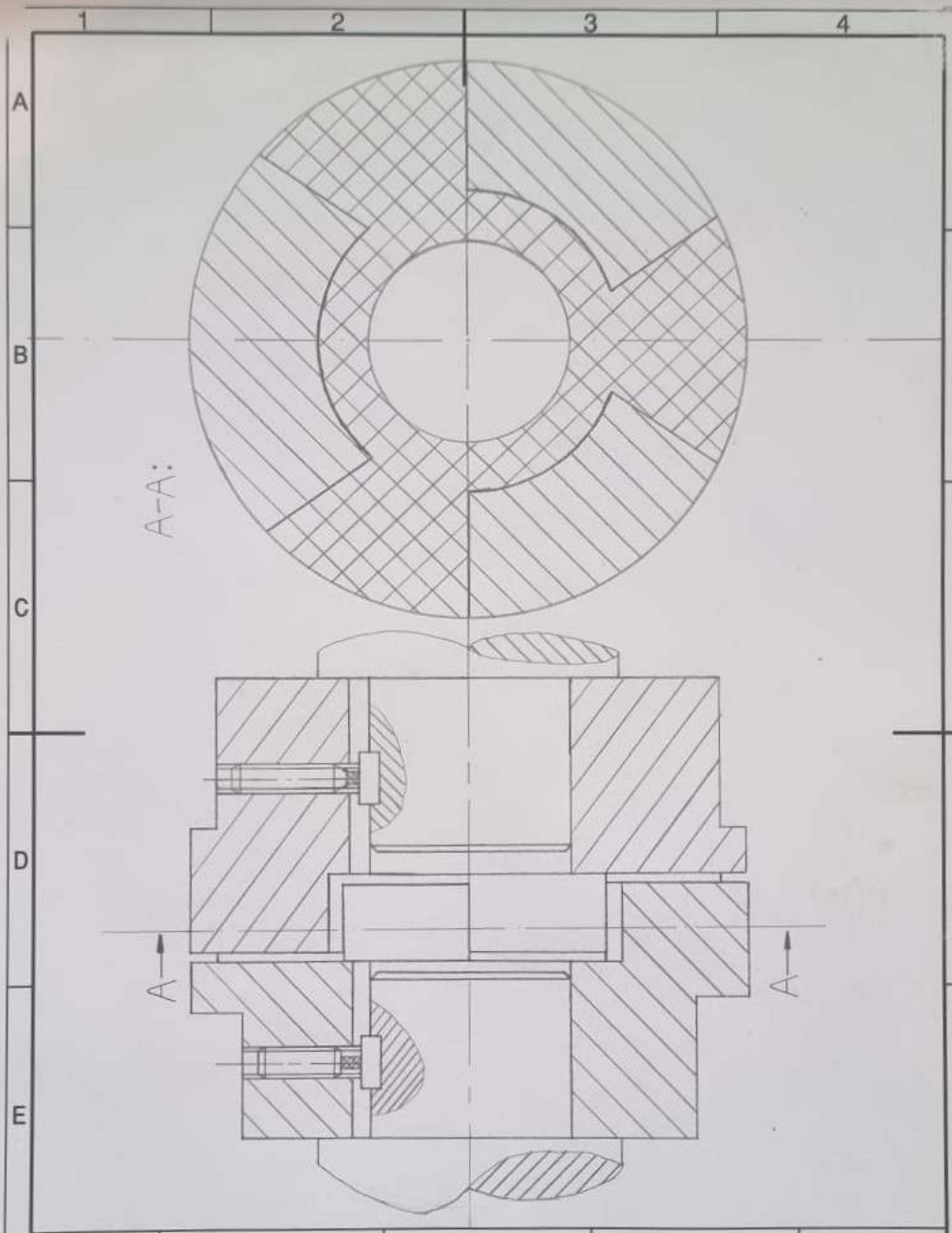

	Erstellt durch SAAD,MAHMOUD	Genehmigt von	Maßstab
AUSGLEICH-KUPPLUNG	Dokumentenart	Material	
	Titel KP11SS24	Matrikelnummer	
		Änd. / Ausgabedatum	Spr. / Blatt

A4

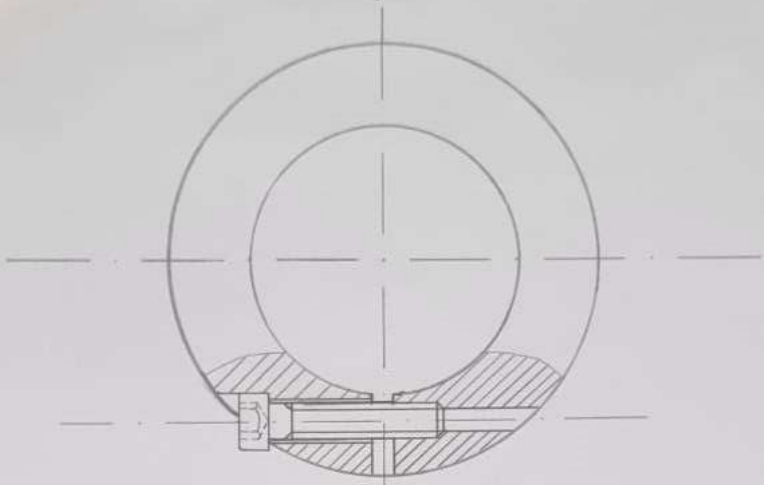

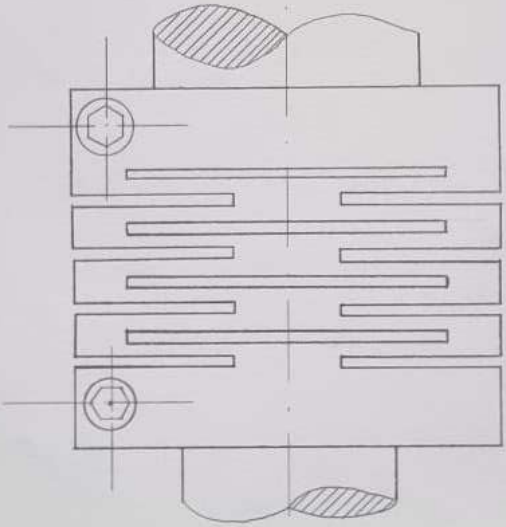

	Erstellt durch SAAD.MAHMOUD	Genehmigt von	Maßstab
AUSGLEICH-KUPPLUNG	Dokumentenart	Material	
	Titel KP11SS24	Matrikelnummer	
		Änd. / Ausgabedatum	Spr.

A4

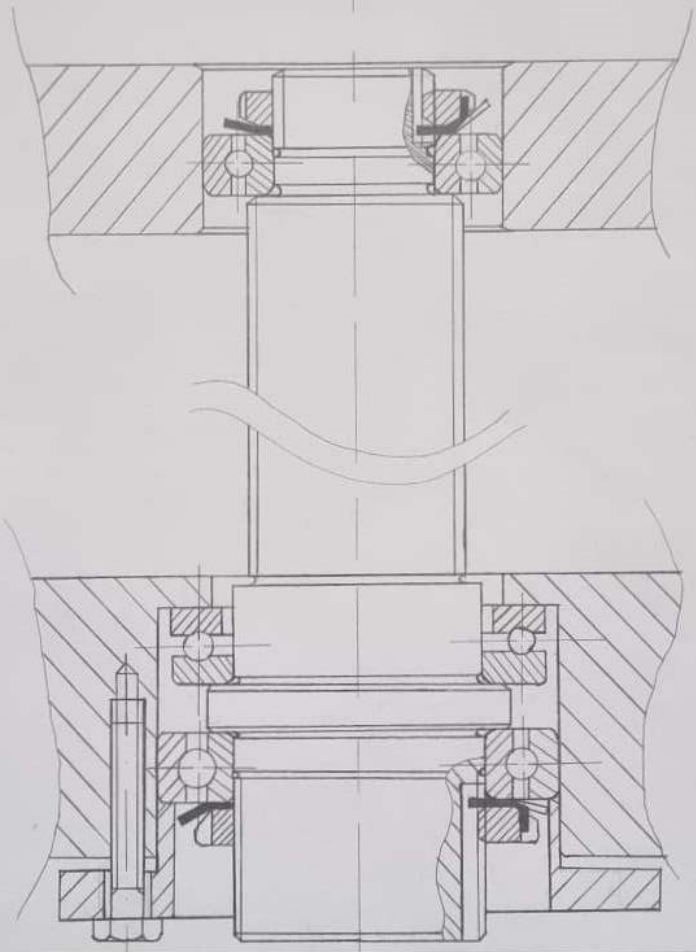

Erstellt durch SAAD,MAHMOUD	Genehmigt von		Maßstab
FEST-LOSLAGER -UNG	Dokumentenart	Material	
	Titel KP11SS24	Matrikelnummer	
		Änd. / Ausgabedatum	Spr. / Blatt

A4

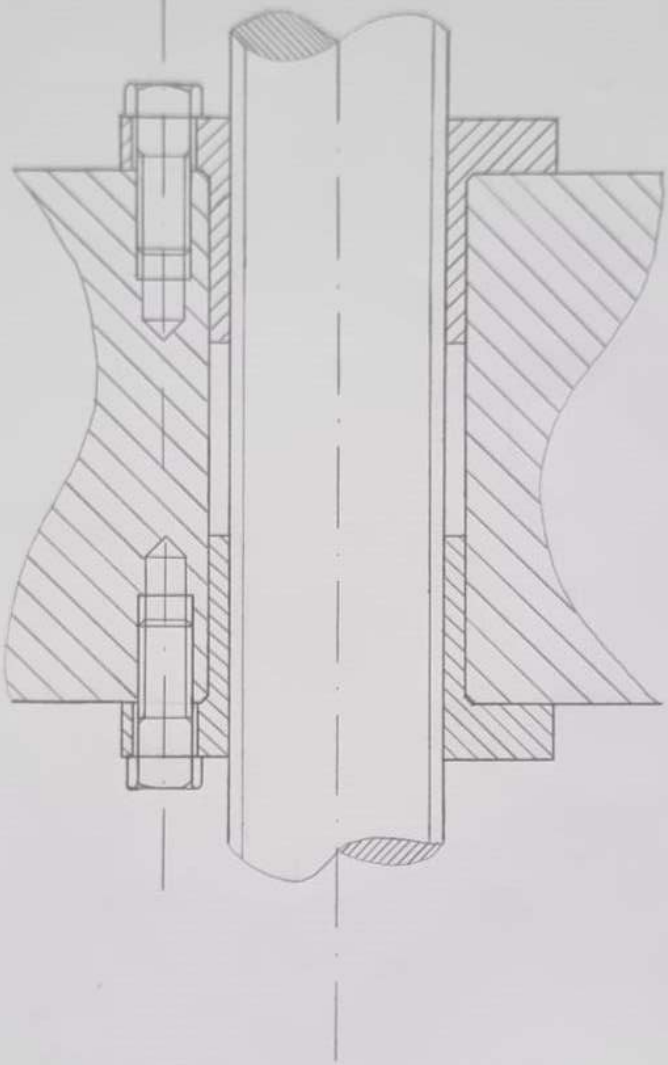

Erstellt durch SAAD, MAHMOUD	Genehmigt von		Maßstab
Dokumentenart		Material	
Titel KP11SS24		Matrikelnummer	
		Änd. / Ausgabedatum	Spr. / Blatt

GEWINDEMUTTER

A4

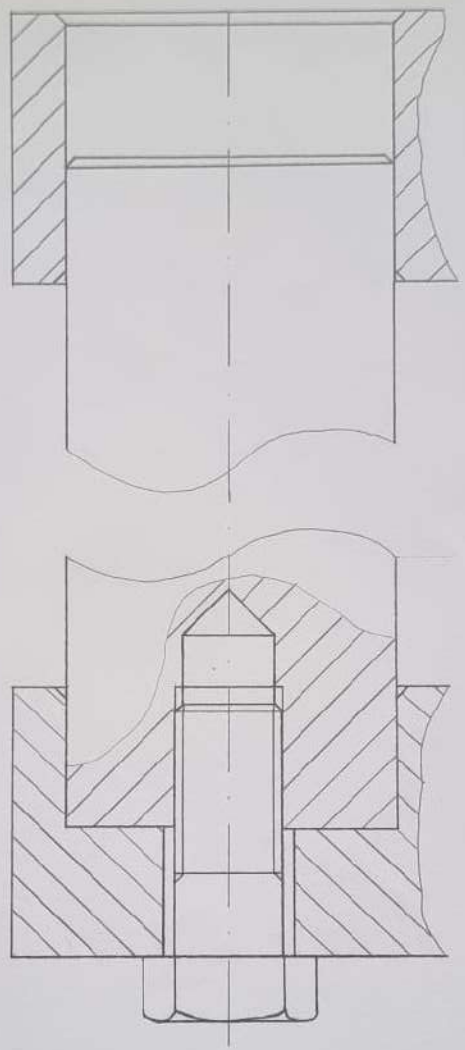

Erstellt durch SAAD.MAHMOUD	Genehmigt von		Maßstab
Dokumentenart		Material	
Titel KP11SS24		Matrikelnummer	
		Änd. / Ausgabedatum	Spr. / Blatt

FÜHRUNG

A4

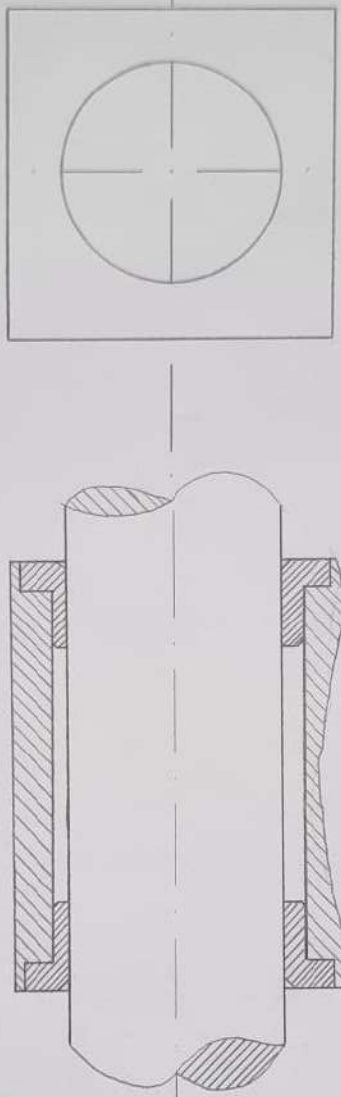

Erstellt durch SAAD, MAHMOUD	Genehmigt von		Maßstab
Dokumentenart		Material	
Titel KP11 SS24		Matrikelnummer	
		Änd. / Ausgabedatum	Spr. / Blatt

FÜHRUNG

A4

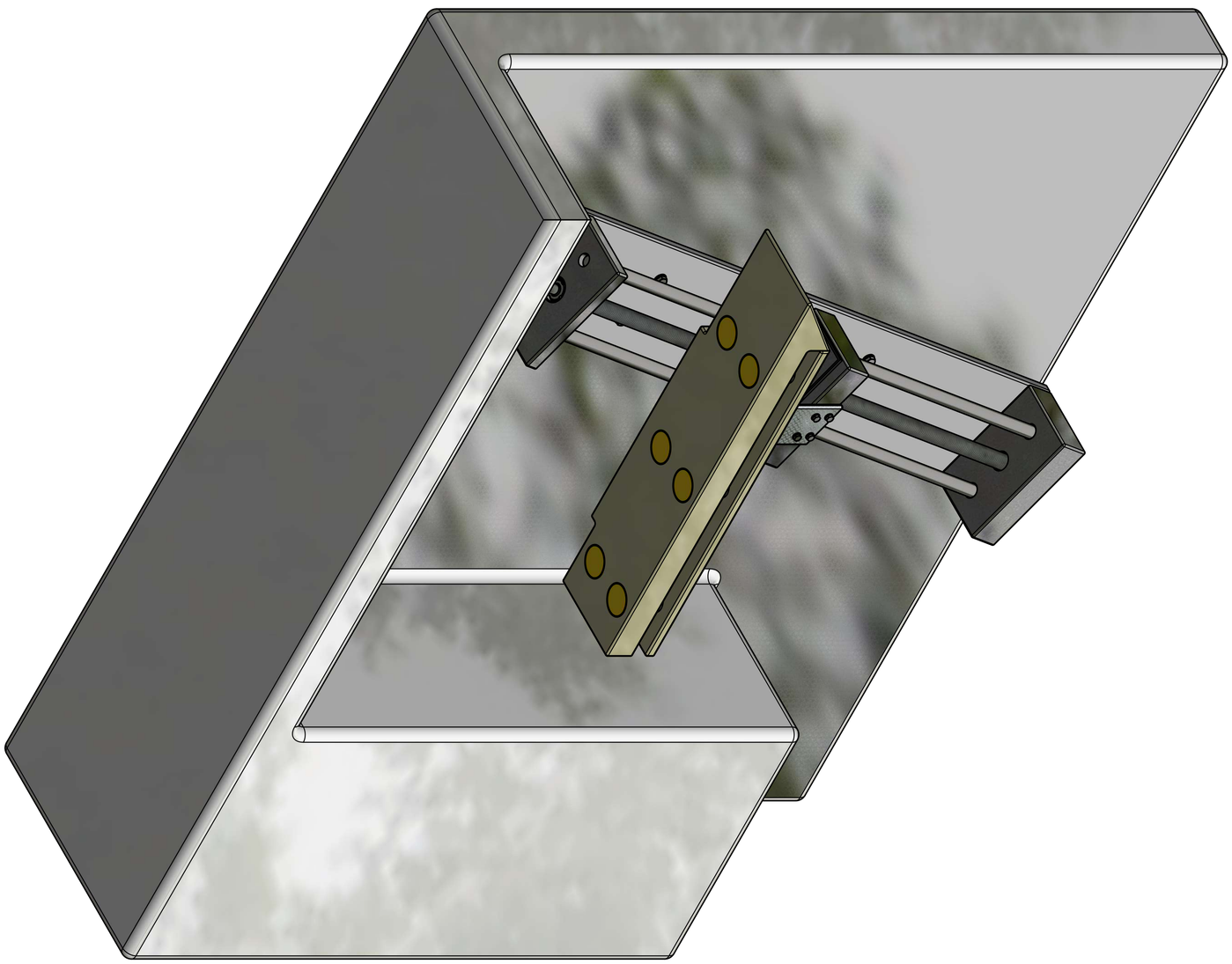

Drawn		Date	Name
Checked		21.03.2024	Nokia
Standard			

Scale | Changes | Date | Name

4

A1

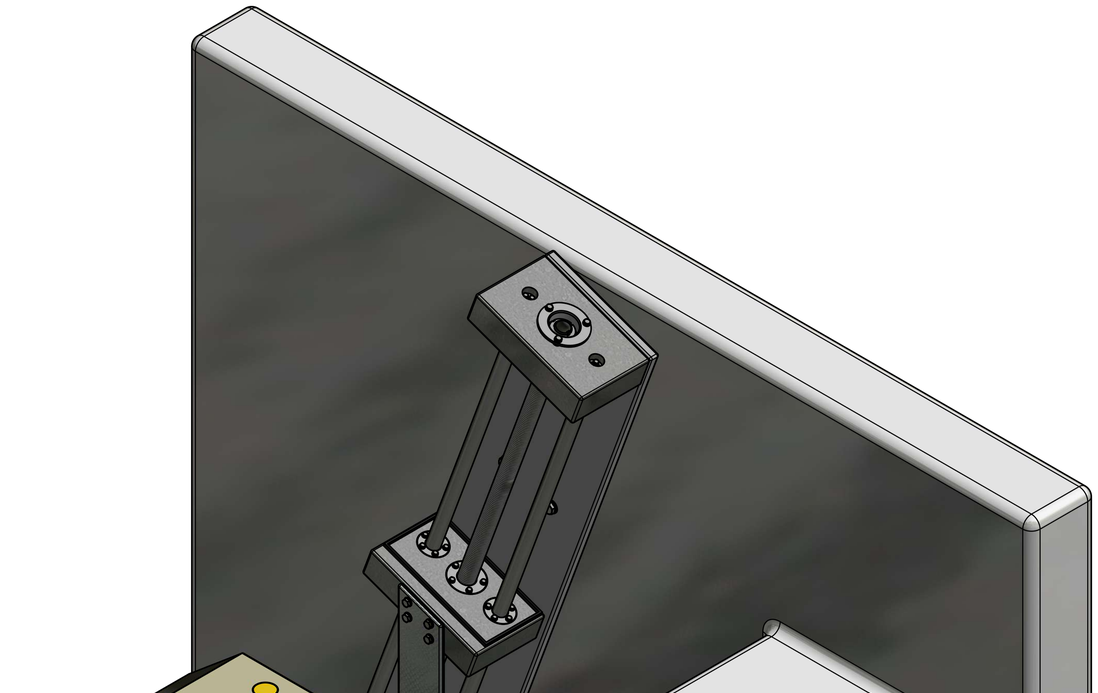

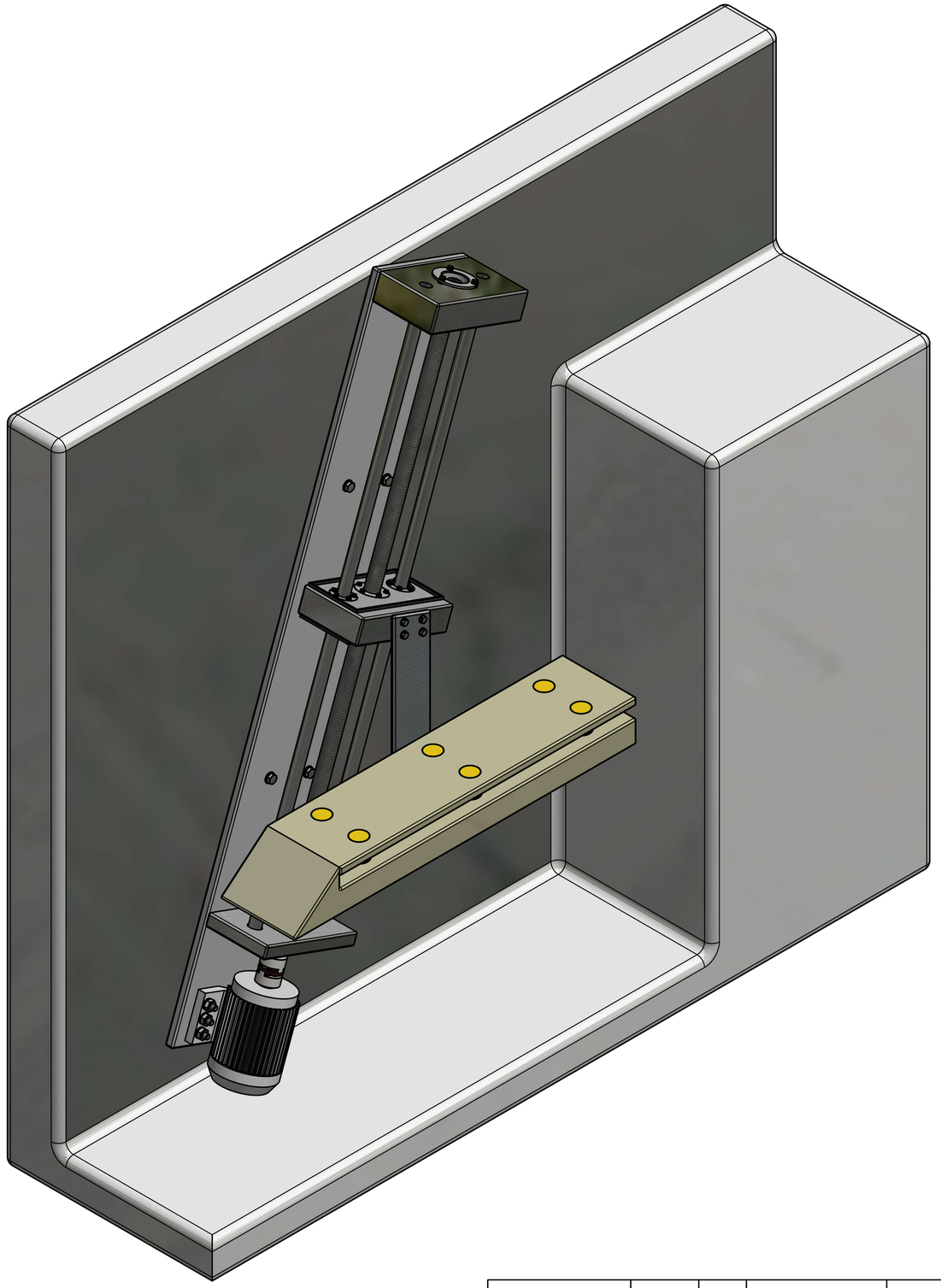

					Date	Name
				Drawn	21.03.2024	Nokia
				Checked		
				Standard		
State	Changes	Date	Name			

5

A1

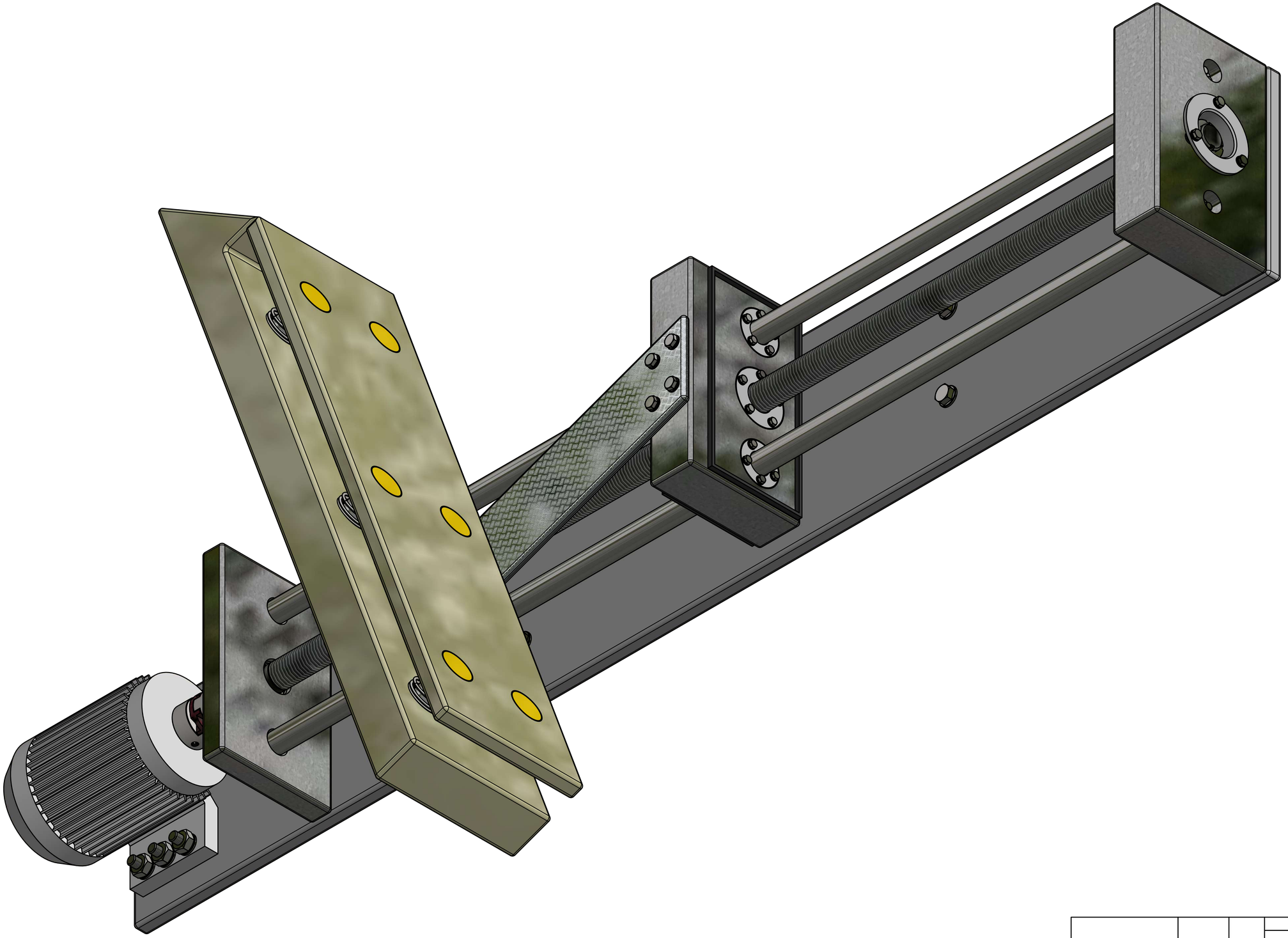

					Date	Name
				Drawn	21.03.2024	Nokia
				Checked		
				Standard		
State	Changes	Date	Name			

1

A1

A (1 : 2,2)

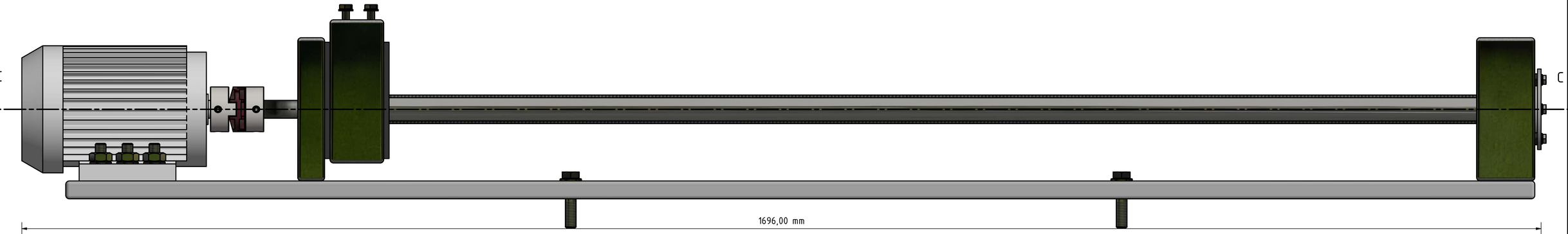

C-C (1 : 2,2)

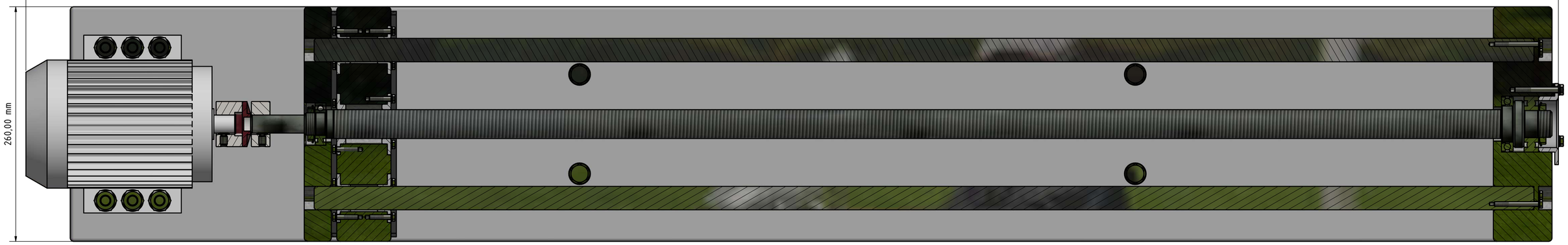

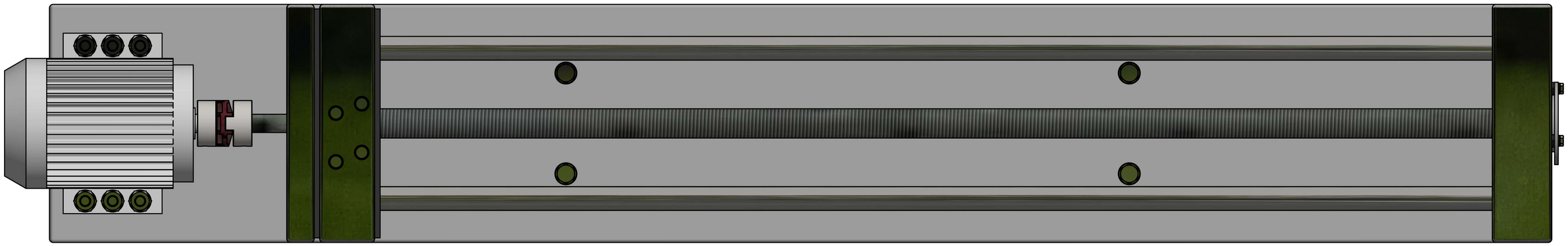

					Date	Name
				Drawn	21.03.2024	Seed, Hahmud Ibeb
				Checked		
				Standard		
Stafe	Changes	Date	Name			

Konstruktionsprojekt II, Sommersemester 2024

Assembly1

2

A1

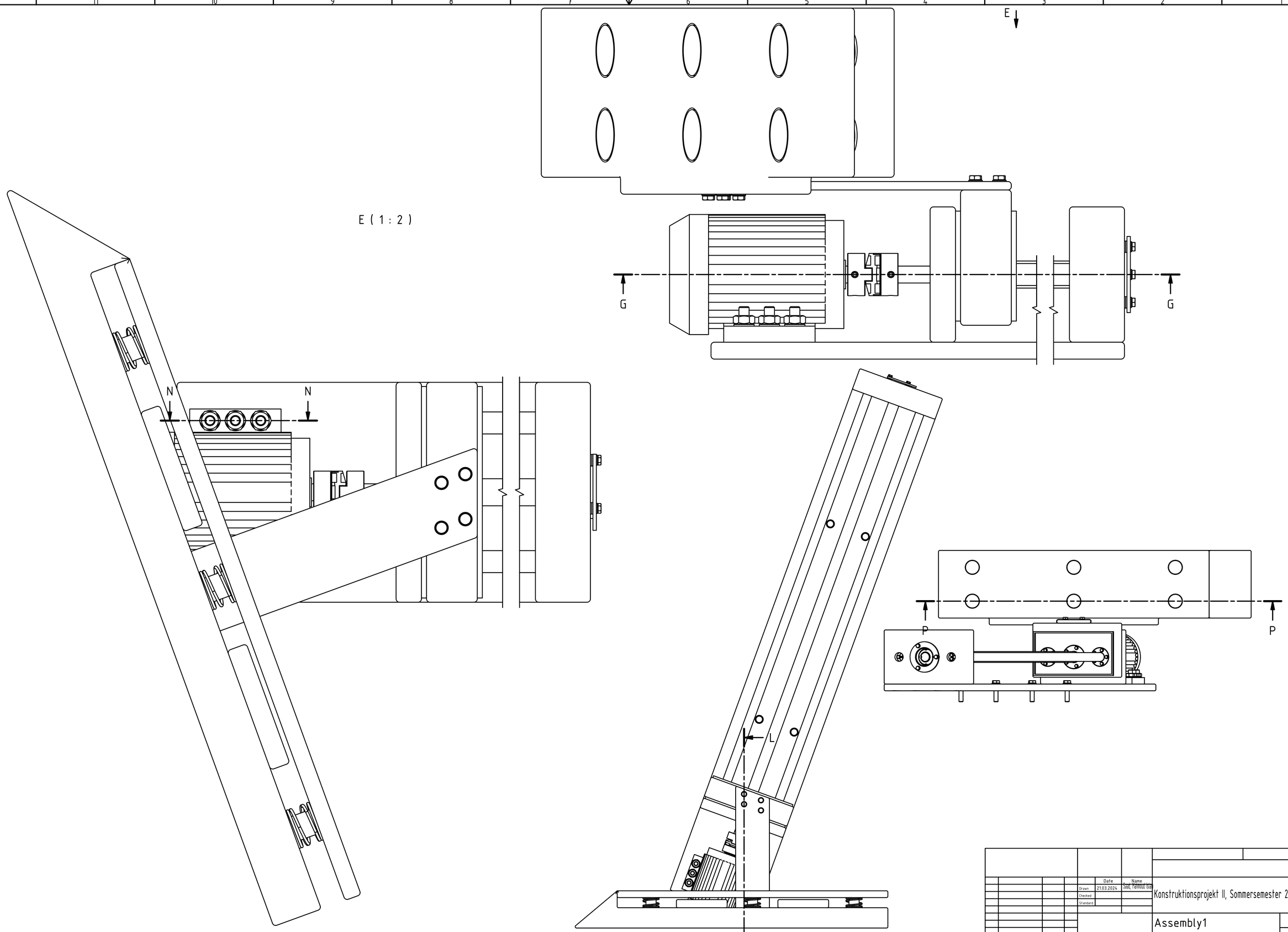

				Drawn	Date 21.03.2024	Name Saad, Mahmoud 15549
				Checked		
				Standard		
State	Changes	Date	Name			

Konstruktionsprojekt II, Sommersemester 2024

Assembly1

3

A1

G-G (1 : 1)

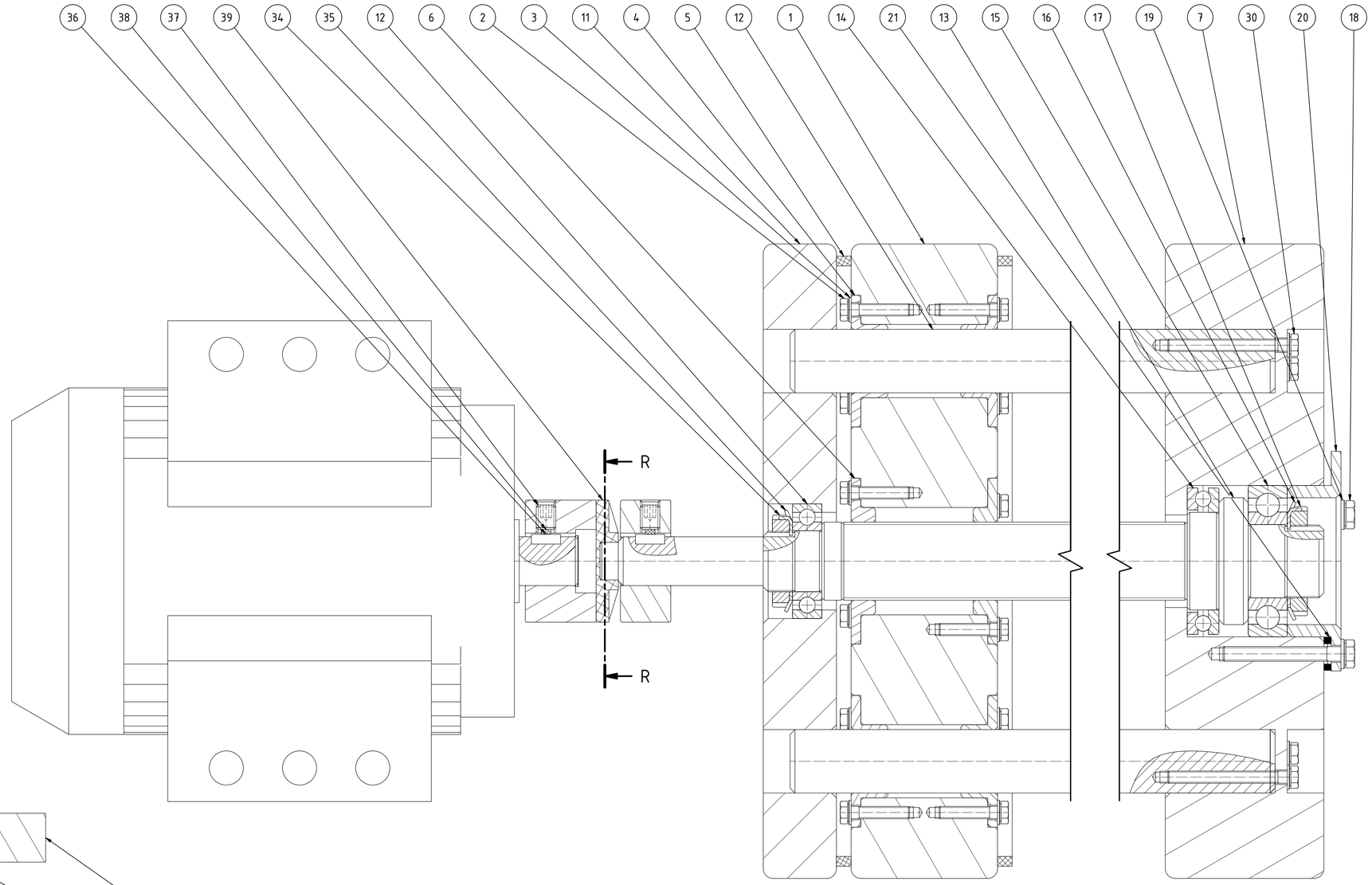

R-R (2 : 1)

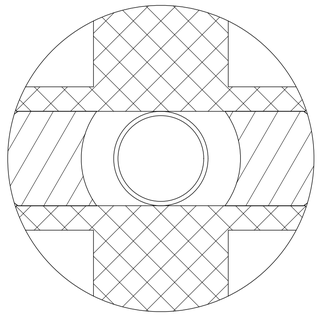

N-N (1 : 1)

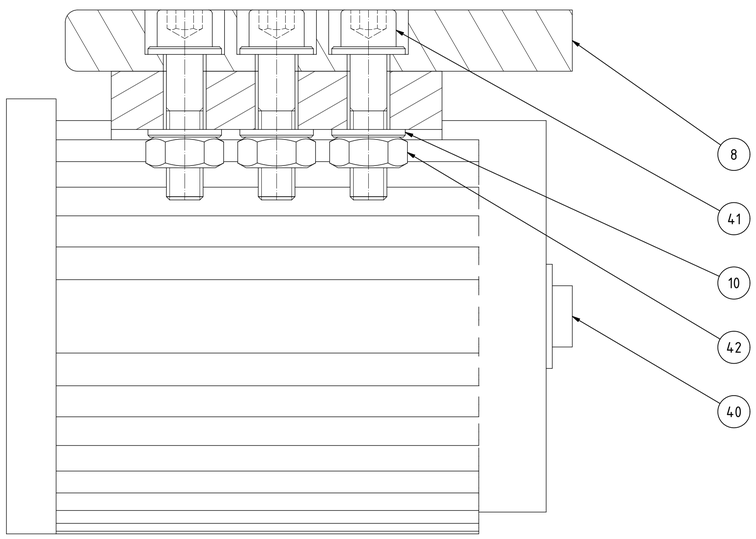

				Date	Name	Konstruktionsprojekt II, Sommersemester 2024
			Drawn	21.03.2024	Seed, Hammoud Isam	
			Checked			
			Standard			
						Assembly1
State	Changes	Date	Name			4
						A1

L-L (1 : 1)

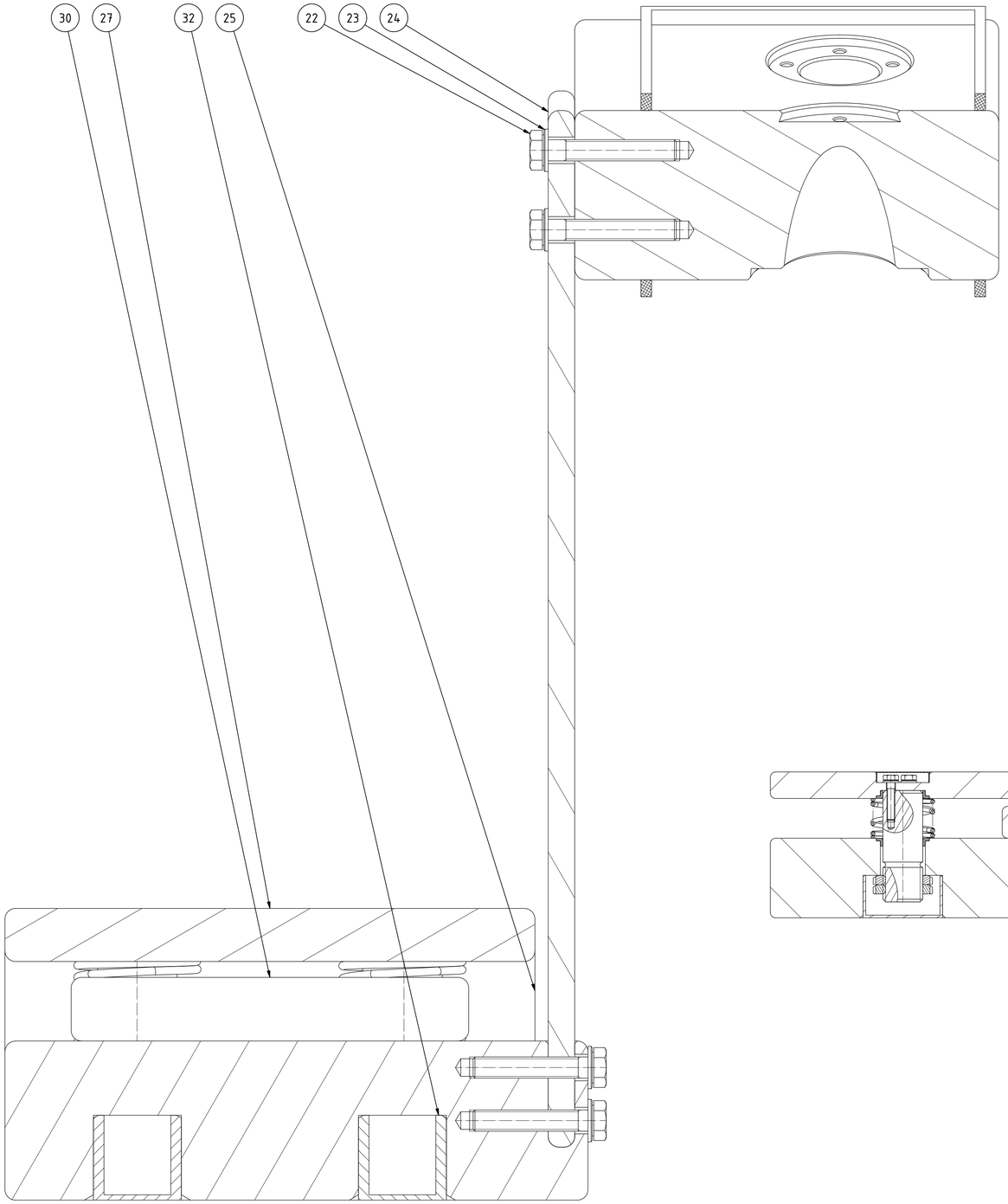

P-P (1 : 2)

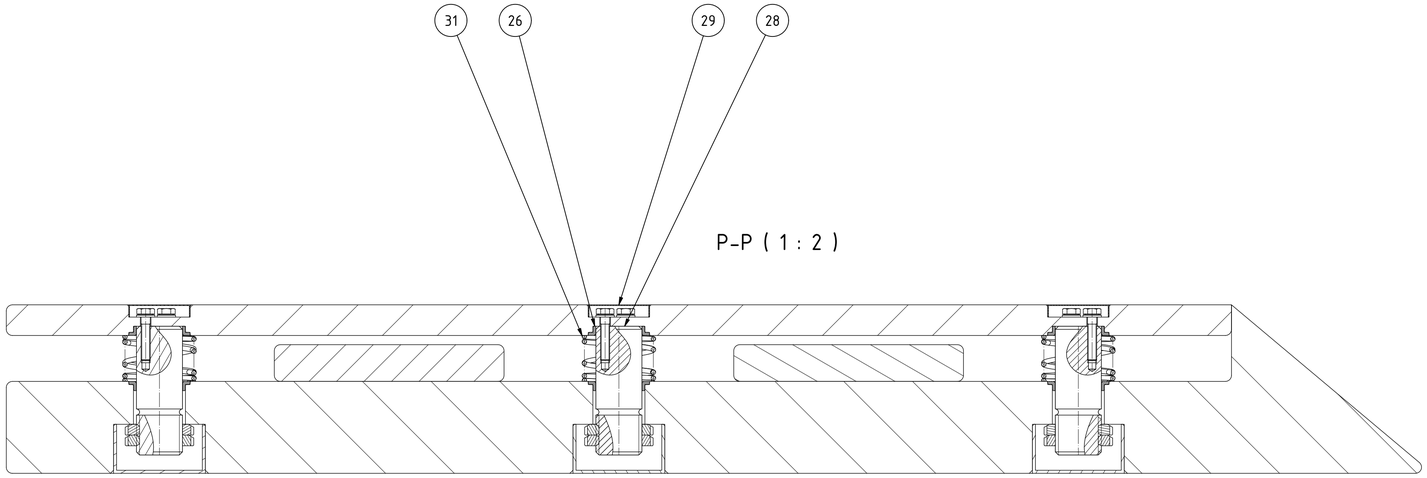

					Date	Name
				Drawn	21.03.2024	Saad, Mahmoud Ibrahim
				Checked		
				Standard		
State	Changes	Date	Name			

Konstruktionsprojekt II, Sommersemester 2024

Assembly1

5

A1

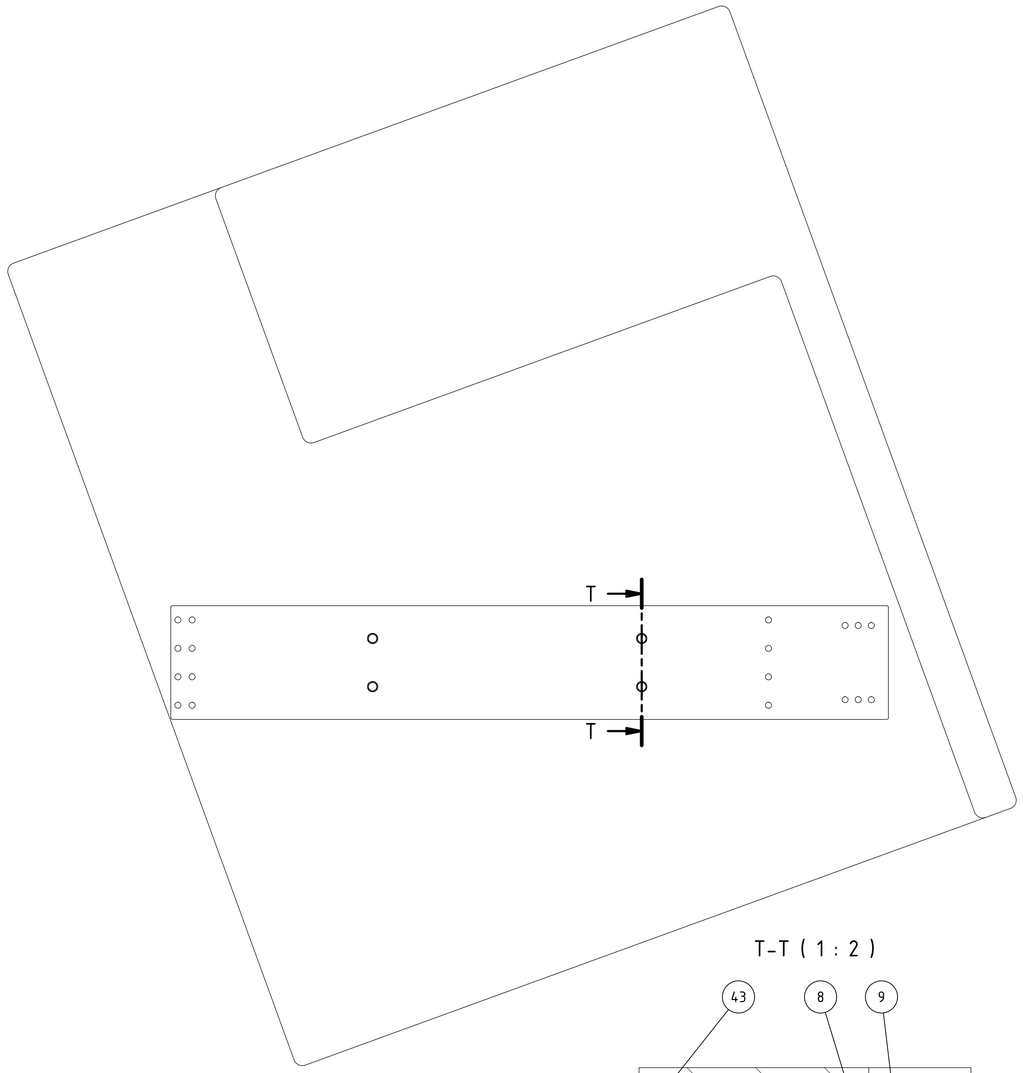

T-T (1 : 2)

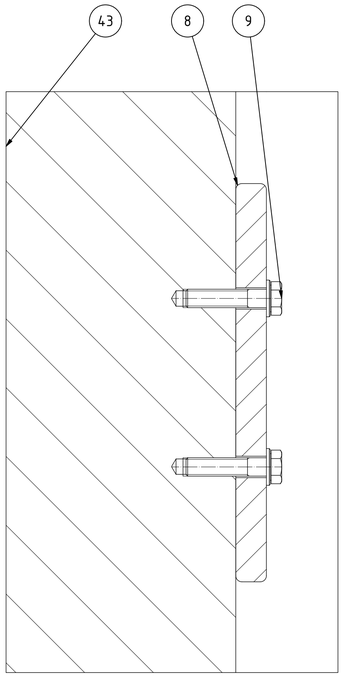

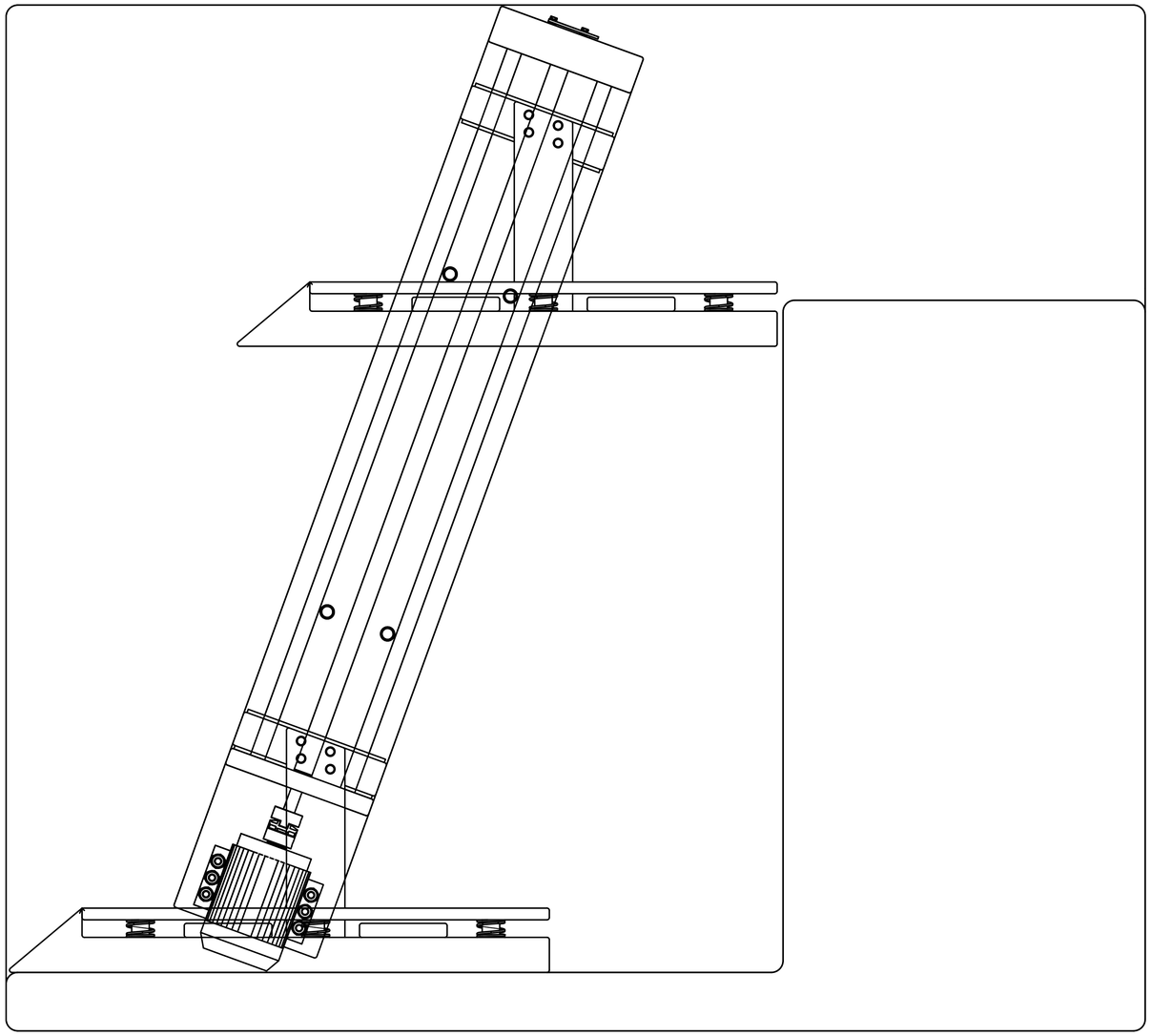

				Date	Name	Konstruktionsprojekt II, Sommersemester 2024
				Drawn	21.03.2024	Saad, Mahmoud Hafez
				Checked		
				Standard		
						Assembly1
State	Changes	Date	Name			

6

A1